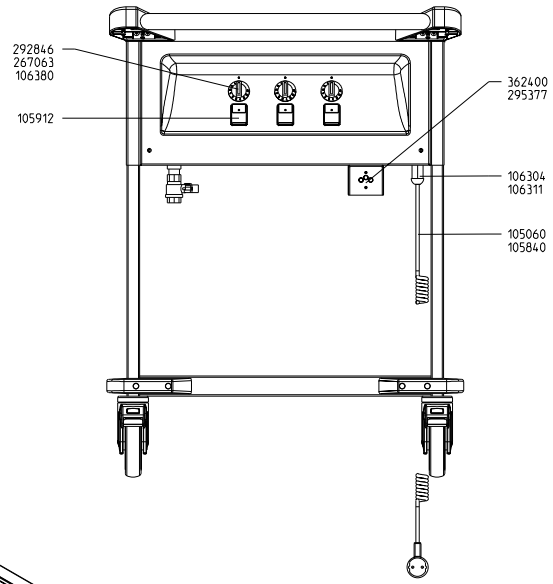

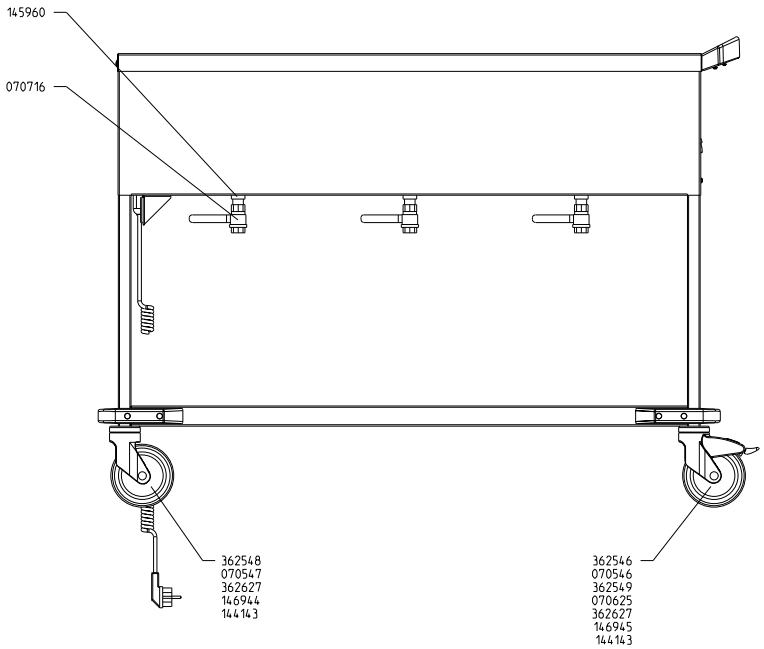

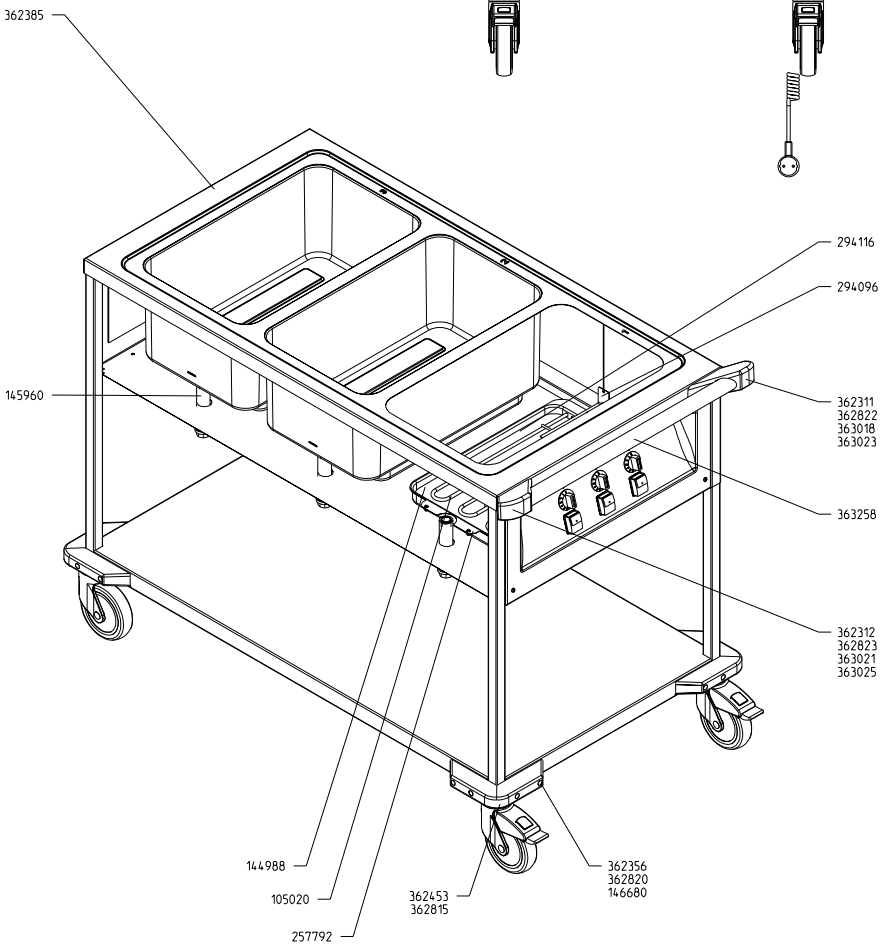

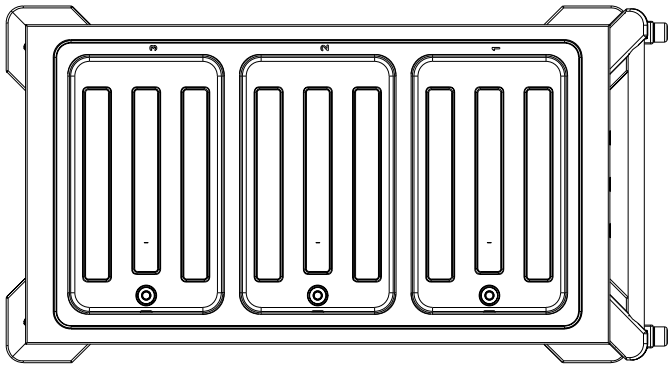

4	XX	XXX				XX.XX.XX	XXXX
3	XX	XXX				XX.XX.XX	XXXX
2	XX	XXX				XX.XX.XX	XXXX
1	XX	XXX				XX.XX.XX	XXXX
Ausg.	Aend. Nr.	Aenderungstext				Tag	BA

Diese Zeichnung darf ohne unsere Einwilligung weder vervielfältigt, noch dritten Personen ausgegeben oder zugänglich gemacht werden. Zuwiderhandlungen können nach §18 u. Ges. unter ent. Weitg. strafrechtliche Verfolgung nach sich ziehen.

	Datum	Name	Werkstoff	Zustand
Bearb	17.02.2003	geißeru		XXX
Gepr			Oberflaeche	
Norm				
Version Revision		01/0A		
Ersatz fuer			Maßstab 1:5	Blatt 1 von 1
Erselzt durch				

Maße ohne Tol.-Angabe nach

Projekt: ***

Ersatzteilzeichnung SAW 3 INMOTION

Benennung

BLANCO

BLANCO GmbH & Co KG
Flehingerstr. 59
75038 Oberderdingen

Ursprungszeichnung

00362663_ETZ KZ 1

Zeichnungsnummer